南那須地区広域行政事務組合組織機構図
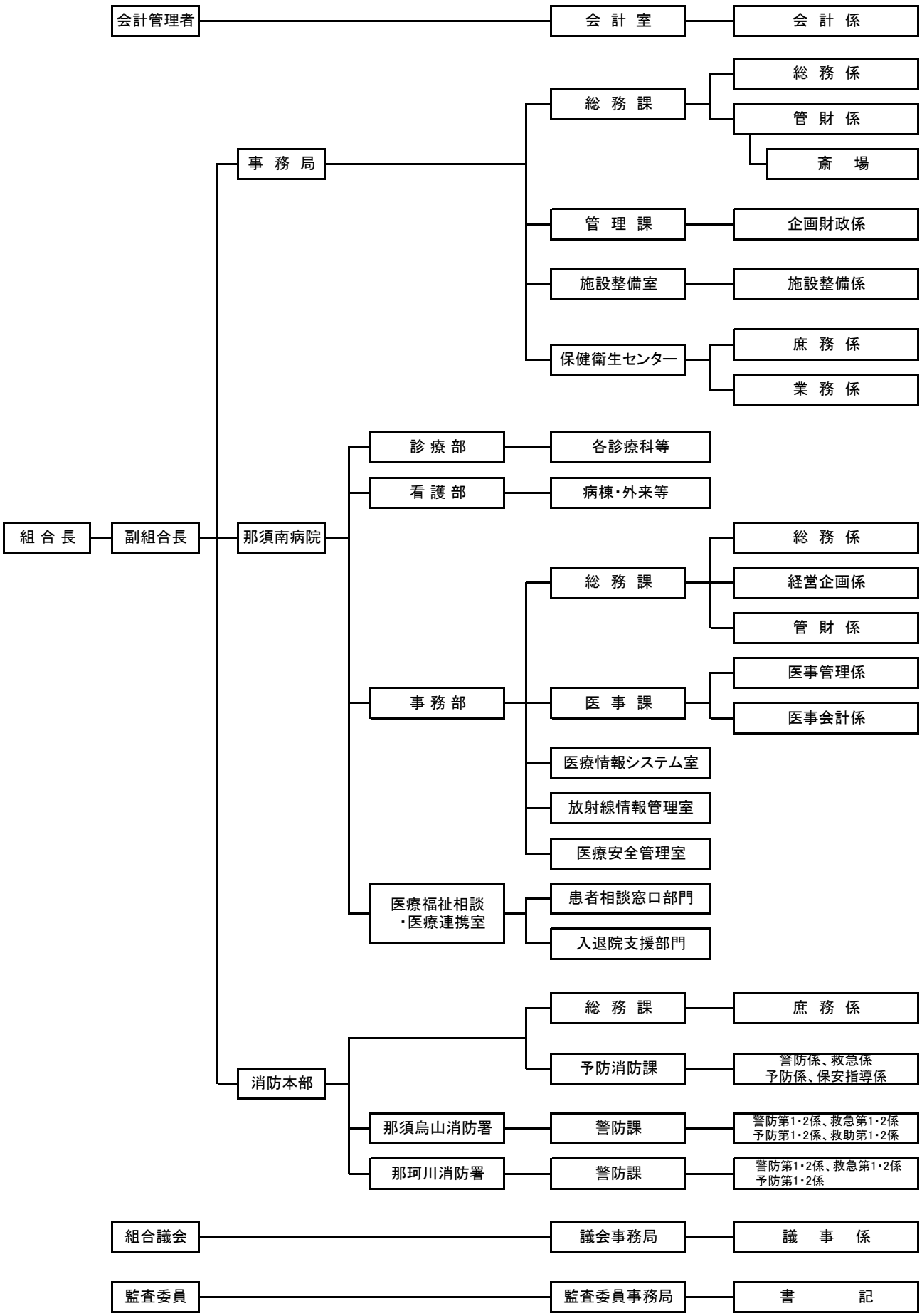
〈R4.4.1現在〉